acquabella
KEEP FEELING

español • français • italiano • english • deutsch

Plato de ducha PLUME Slate
MANUAL DE INSTALACIÓN Y MANTENIMIENTO

Receveur de douche PLUME Slate
MODE D'INSTALLATION ET ENTRETIEN

Piatti doccia PLUME Slate
MANUALE D'USO E INSTALLAZIONE

Shower Trays PLUME Slate
MAINTENANCE AND INSTALLATION GUIDE

Duschwannen PLUME Slate
MONTAGEANLEITUNG



ENTREGAR A CLIENTE • A REMETTRE AU CLIENT • CONSEGNARE AL CLIENTE


Información e instalación • Information et Installation • Informazione e installazione


Faq´s • Faq´s • Faq´s

Uso y mantenimiento • Usage et entretien • Impiego e manutenzione


Reparación y consejos • Reparation et Conseils • Riparazione e suggerimenti

1. INSTALACIÓN • INSTALLATION • INSTALLAZIONE

• Artículos incluidos en la entrega
• Articles inclus dans la livraison
• Articoli inclusi nella confezione

x1

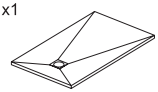

x1



x1



• Herramientas necesarias
• Outils necéssaires
• Strumenti necessari per la posa

1x



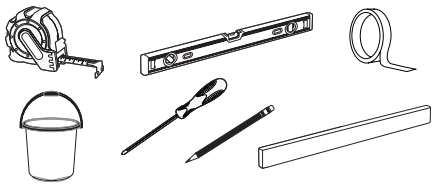



• Sellador de juntas
• Mastic
• Sigillante

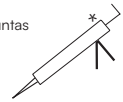

• Adhesivo poliuretánico
• Adhésif polyuréthane
• Adesivo poliuretanico

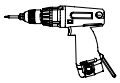

* Utilizar solo en el desembalaje del plato.
Utiliser seulement pour le déballage du receveur.
Usare solo quando si disimballa il piatto doccia.



Sierra circular, disco widia/diamante
Scie circulaire, disque widia/diamant
Sega circolare, disco widia/diamante

* Necesario solo en caso de corte en el plato.
Seulement nécessaire en cas de découpe du receveur.
Necessario solo in caso di taglio del piatto doccia.

• Desembalaje del plato
• Déballage du receveur
• Svolgimento del piatto

La instalación se realizará por personal ESPECIALIZADO Y AUTORIZADO • L'installation sera réalisée par le personnel SPÉCIALISÉ ET AUTORISÉ • L'istallazione verrà realizzata da PROFESSIONISTI AUTORIZZATI

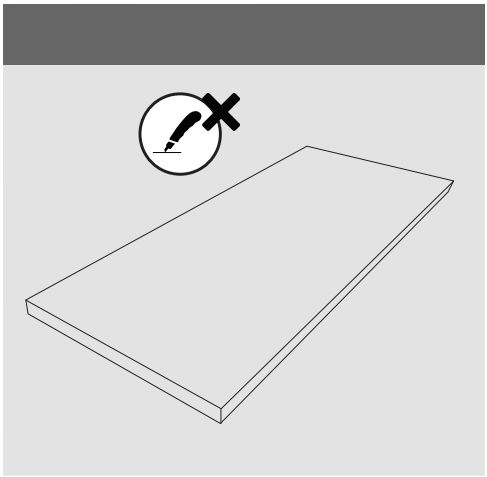

español

Almacenar el plato horizontalmente. No utilizar el cutter.

français

Stocker le receveur horizontalement. Ne pas utliliser de cutter.

italiano

Tenere in Magazzino in posizione orizzontale. Non utilizzare la taglierina.

A

INST. A

• Instalación Básica
• Installation au Sol
• Installazione Basica

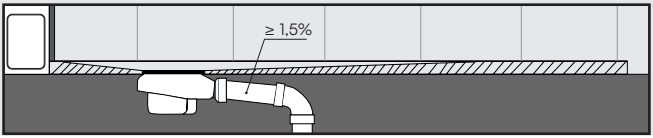

B

INST. B

• Instalación Encastrada
• Installation Encastrée
• Installazione Filo Pavimento

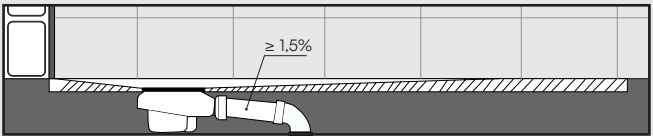

C

INST. C

• Instalación Sobreelevado (Consultar al fabricante)
• Installation Surélevée (Consulter le fabricant)
• Installazione Con Basamento (Consultare il fabbricante)

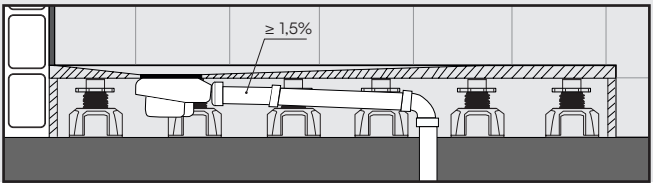

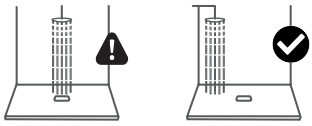

1. COMPROBACIÓN DEL PLATO • VERIFICATION DU RECEVEUR • CONTROLLO DEL PIATTO

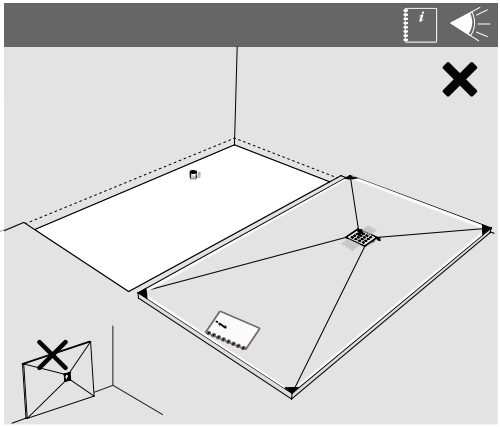

español

Comprobar que el plato ESTÁ EN PERFECTO ESTADO. No utilizar el cutter. Si detecta alguna anomalía, contacte con su proveedor antes de instalarlo.

français

Vérifier que le receveur SOIT EN PARFAIT ÉTAT. Ne pas utiliser de cutter. Si vous détectez une anomalie, contactez votre fournisseur avant l'installation.

italiano

Controllare che il piatto SIA IN PERFETTE CONDIZIONI. Non utilizzare il cutter. Se si rilevano anomalie, contattare il fornitore prima dell'installazione.



2. PREPARACIÓN DEL DESAGÜE • PREPARATION DU SIPHON • PREPARAZIONE DELLO SCARICO

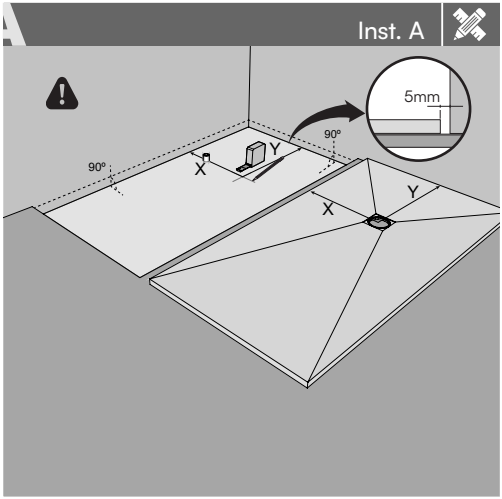

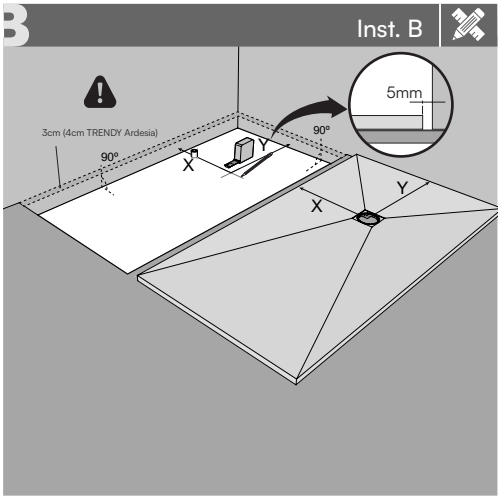

español

Medir y marcar el centro del desagüe en el suelo. En el caso de plato a medida, **colocar siempre las partes cortadas encastradas.**

Dejar junta de dilatación entre el plato de ducha y las paredes (5 mm).

français

Mesurer et marquer le centre du siphon sur le sol. **Dans le cas du receveur sur mesure, placer les parties coupées côté mur.**

Laisser le joint de dilatation entre le receveur et les murs (5 mm).

italiano

Misurare e marcare il centro della scarico sul pavimento. **Nel caso del piatto su misura istallare i lati tagliati sotto il muro.**

Si devono lasciare giunti di dilatazione tra le pareti e il piatto doccia (5 mm).

3. INSTALACIÓN DEL DESAGÜE • INSTALLATION DU SIPHON • INSTALLAZIONE DELLO SCARICO

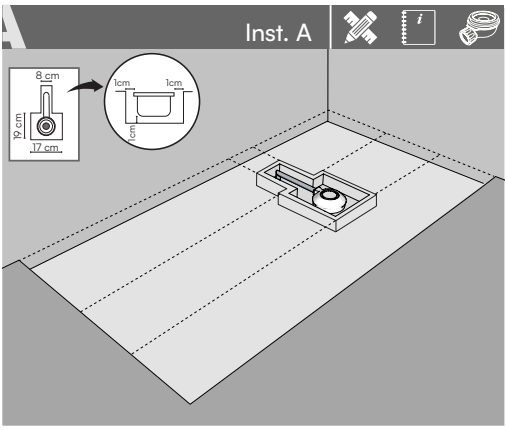

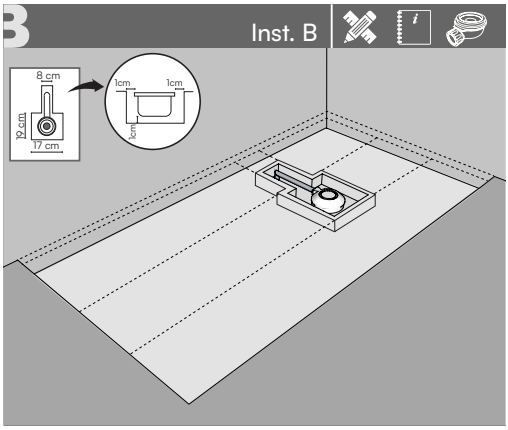

español

Instalar la válvula desagüe siguiendo las instrucciones del fabricante.

français

Installer la bonde en suivant les instructions du fabricant.

italiano

Installare lo scarico, seguendo le istruzioni del fabbricante.

4. PREPARACIÓN DE LA BASE • PREPARATION DU SUPPORT • PREPARAZIONE DELLA BASE

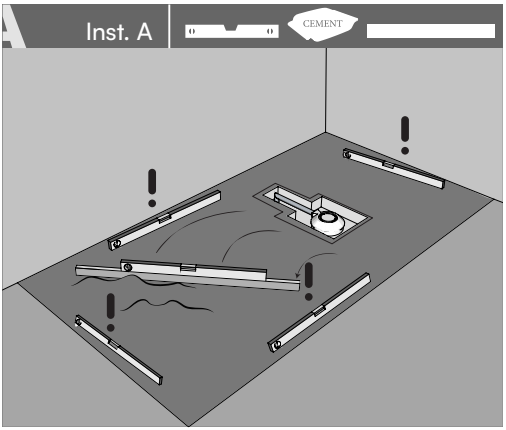

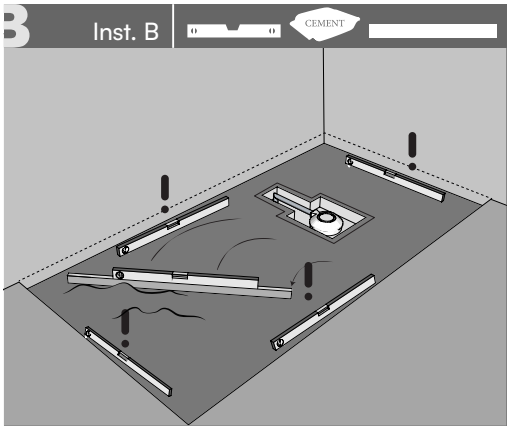

español

La base debe ser de mortero y nunca de arena solamente. Para la correcta instalación, la base debe estar perfectamente NIVELADA, ALISADA Y SECA.

français

Le support doit être enciment et jamais seulement de sable. Pour la correcte installation le support doit être parfaitement NIVELÉE, LISSE ET SECHE.

italiano

La base dovrà essere di malta e mai soltanto di sabbia. Per l'installazione giusta, la base deve essere perfettamente A LIVELLO, LISCIA E ASCIUTTA.

5. COMPROBACIÓN NIVEL VÁLVULA DESAGÜE • VERIFICATION NIVEAU BONDE • CONTROLLO DEL LIVELLO DELLO SCARICO

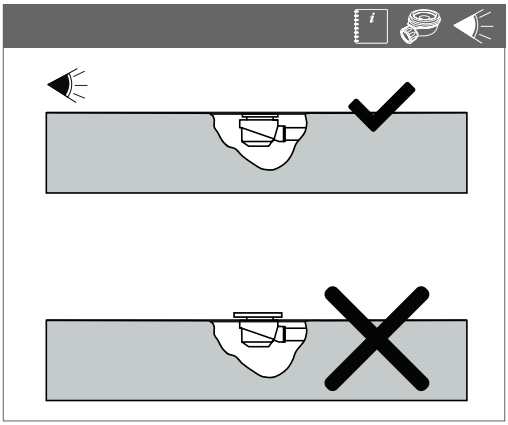

español

Comprobar que la válvula desagüe no sobresale por encima de la base, ya que de ser así, no desaguará correctamente.

français

Vérifier que la bonde ne dépasse pas par-dessus la base, car sinon l'écoulement de l'eau ne se fera pas correctement.

italiano

Controllare che lo scarico non fuoriesca dalla base, perché se fosse così, non scaricherebbe in maniera giusta.

6. COLOCACIÓN DEL PLATO • PLACEMENT DU RECEVEUR • INSTALLAZIONE DEL PIATTO

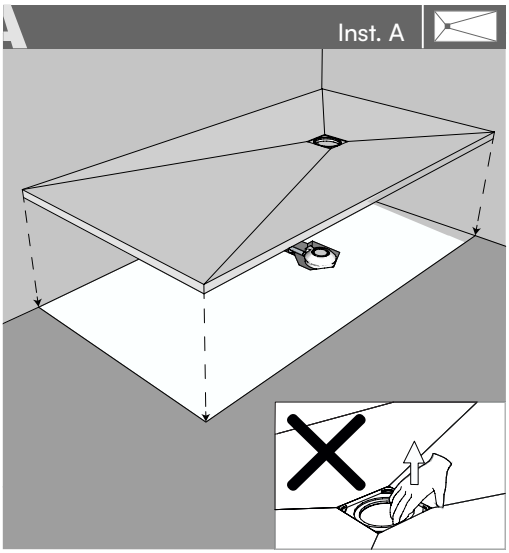

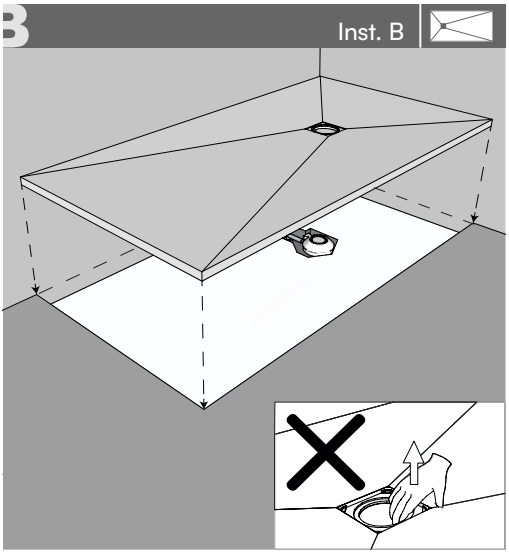

español

Colocar el plato coincidiendo el agujero del desagüe con la válvula previamente instalada según el modelo del plato de ducha.

français

Placer le receveur en faisant coïncider le trou du siphon avec la bonde préalablement installée selon le modèle du receveur de douche.

italiano

Installare il piatto facendo coincidere il buco dello scarico con la piletta istallata precedentemente secondo il modello di piatto doccia.

7. MONTAJE PIEZAS VÁLVULA DESAGÜE • MONTAGE DU SIPHON • MONTAGGIO PARTI DELLO SCARICO

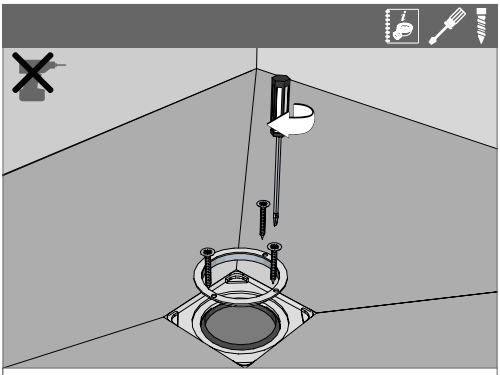

VER MANUAL DE INSTALACIÓN DE LA VÁLVULA DESAGÜE.
VOIR NOTICE DE MONTAGE DE LA BONDE.
VEDERE MANUALE D'ISTALLAZIONE DELLO SCARICO.

español

Montar la junta en el hueco del desagüe del plato, atornillar posteriormente la pletina de metal.

français

Placer le joint dans le creux du siphon du receveur. Visser postérieurement le cercle métallique.

italiano

Montare la guarnizione nera di gomma nel buco dello scarico del piatto e successivamente avvitare l'anello metallico rotondo.

8. COMPROBACIÓN DEL DESAGÜE • VERIFICATION DE L'ÉCOULEMENT • CONTROLLO DELLO SCARICO

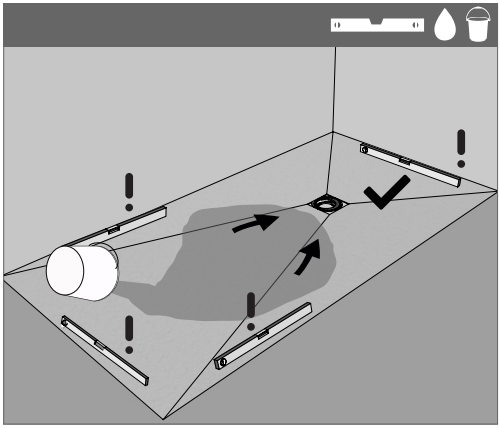

español

Comprobar que el plato desagüe correctamente y esté NIVELADO.

IMPORTANTE

français

Vérifier que le receveur écoule l'eau correctement et que soit de NIVEAU.

IMPORTANT

italiano

Controllare che il piatto scarichi correttamente e sia a LIVELLO.

IMPORTANTE

9. FIJACIÓN DEL PLATO TRAS LA COMPROBACIÓN • COLLAGE DU RECEVEUR APRÈS VÉRIFICATION • FISSAGGIO DEL PIATTO DOPO IL CONTROLLO

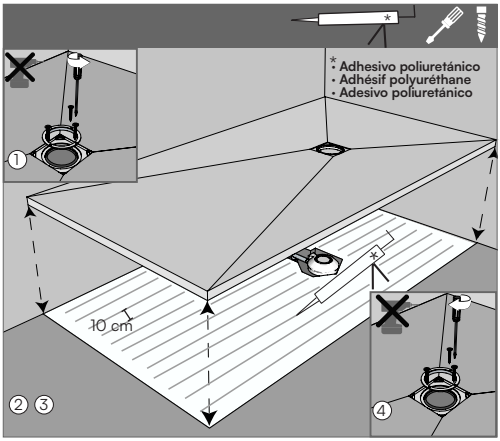

español

① Desmontar la válvula de desagüe, ② Retirar el plato, ③ Fijar el plato a la base de apoyo con ULTRABOND, SUPERFLEX (Kerakoll), CTI (UK), OTTO (DE) o similares y comprobar que este nivelado, ④ Volver a montar la válvula de desagüe. Para la correcta instalación, la base debe estar perfectamente NIVELADA, AISLADA Y SECA. Añadir cordones de 10mm de espesor cada 10 cm.

français

① Démonter la bonde du siphon, ② Retirer la receveur, ③ Fixer la receveur au support avec ULTRABOND, SUPERFLEX (Kerakoll) CTI (UK), OTTO (DE) ou similaires et vérifier qu'il soit nivélé. ④ Monter à nouveau la bonde. Pour une correcte installation, le support doit être parfaitement NIVELÉ, ISOLÉ ET SEC. Appliquer des cordons de colle de 10mm d'épaisseur tous les 10 cm

italiano

① Smontare lo scarico, ② Togliere il piatto, ③ Fissare il piatto alla base di supporto mediante ULTRABOND, SUPERFLEX (Kerakoll) CTI (UK), OTTO (DE) o prodotti di caratterisiche simili e controllare che sia a livello, ④ Montare lo scarico. La base deve essere stata LIVELLATA, ISOLATA e ASCIUGATA prima di procedere all'installazione corretta. Si deve incollare applicando cordoni di colla di 10 mm di espessore ogni 10 cm.

10. SELLADO Y ACABADO • SCELLAGE ET FINITION • FISSAGGIO E FINITURA

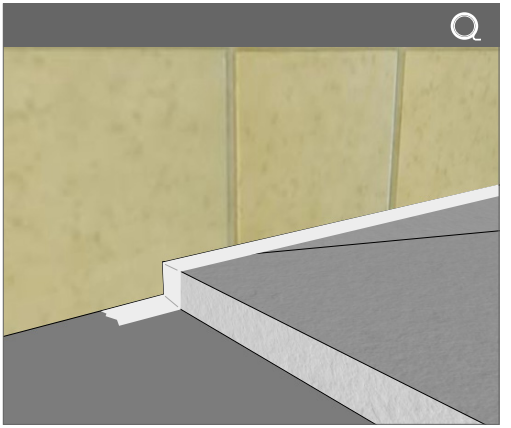

español

Preparar la base con cinta de carrocero para proceder al sellado del plato con las paredes.

français

Proteger le receveur avec du ruban de masquage pour pas tacher le receveur pendant le jointage.

italiano

Preparare proteggendo la base con nastro adesivo per poter procedere alla sigillatura tra piatto e pareti.

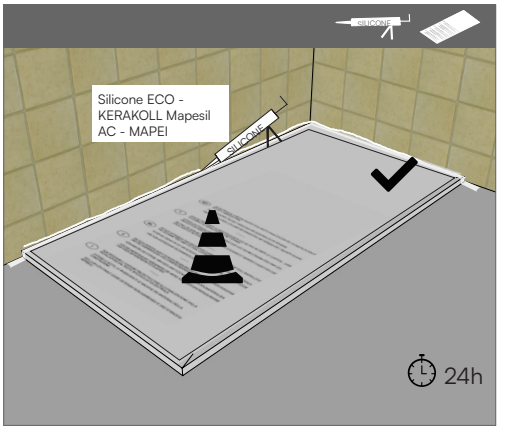

español

Proteger el plato con el cartón protector hasta la total finalización de las obras en el baño y aislar con cordón de silicona (Silicone ECO - KERAKOLL, Mapesil AC - MAPEI) las juntas del plato con las paredes. Dejar secar 24 horas.

français

Protéger le receveur avec le carton protecteur fourni jusqu'à la fin complète du chantier. Appliquer un cordon de silicone (Silicone ECO - KERAKOLL, Mapesil AC - MAPEI) entre le mur et le receveur. Laissez sécher pendant 24 heures.

italiano

Proteggere il piatto con il cartone protettore fino a che i lavori siano completamente finiti, isolare con silicone (Silicone ECO - KERAKOLL, Mapesil AC - MAPEI) I giunti del piatto con le pareti. Lasciate asciugare per 24 ore.

11. DETALLE SELLADO Y ACABADO • DETAIL SCELLAGE ET FINITION • DETTAGLIO FISSAGGIO E FINITURA

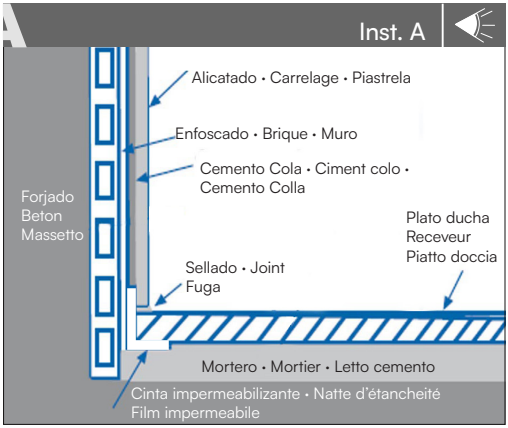

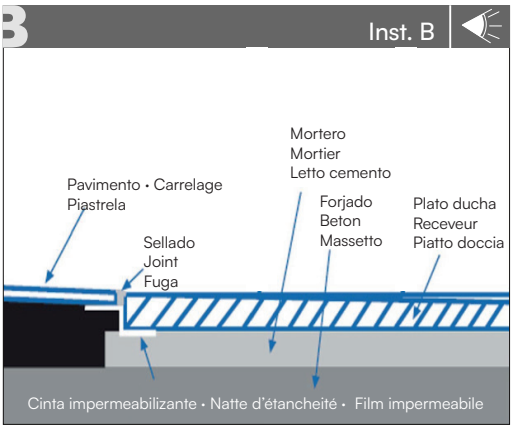

12. LIMPIEZA TRAS LA OBRA· NETTOYAGE APRÈS CHANTIER · PULIZIA DOPO I LAVORI.

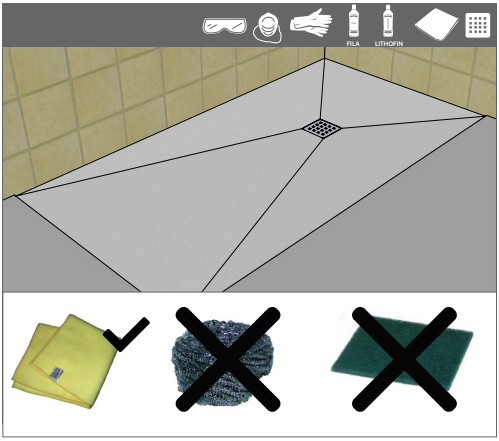

español

Limpiar los posibles restos de obra, se recomienda DETERDEK de la casa FILA o similares. NUNCA USAR ESTROPAJOS (SCOTCH BRITE ni de FIBRAS NATURALES), ni productos DISOLVENTES, ÁCIDOS o ABRASIVOS. Usar guantes, gafas y máscara de protección.

français

Nettoyer systhématiquement à la fin du chantier. Il est recommandé d'utiliser NETTOYANT SANITAIRE de chez LITHOFIN, ou similaire. NE JAMAIS UTILISER CHIFFONS RAPEAUX (SCOTCH BRITE ni de FIBRES NATURELLES), ni de produits DISSOLVANTS, ACIDES OU ABRASIFS. Utiliser des gants et masque de protection.

italiano

Pulire i resti di lavori con il prodotto raccomandato della marca FILA. NON USARE MAI STROFINACCI (SCOTCH BRITE ne di FIBRE NATURALI), ne prodotti SOLVENTI, ACIDI o ABRASIVI. Usare guanti, occhiali e maschere protettive.

13. COLOCACIÓN DE LA MAMPARA · PLACEMENT DE LA PAROI DE DOUCHE · INSTALLAZIONE DEL BOX DOCCIA

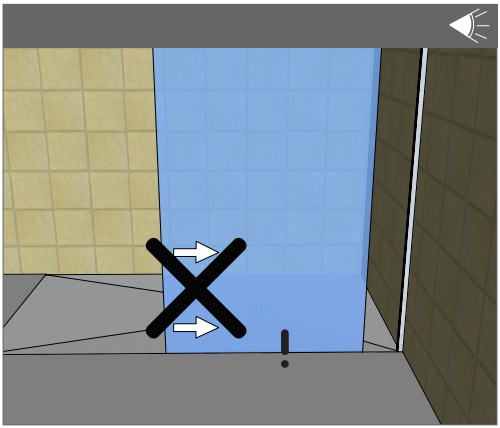

español

ATENCIÓN! No deslizar el perfil metálico o el cristal sobre el plato para evitar ralladuras en el mismo.
ATENCIÓN! No dejar caer restos de silicona sobre el plato al colocar la mampara.

français

ATTENTION! Ne pas faire glisser le profil métallique ou le verre sur le receveur afin d'éviter des rayures sur celui-ci.
ATTENTION! Ne pas laisser tomber des restes de silicone sur le receveur en plaçant la paroi de douche.

italiano

ATTENZIONE: Non fare scorrere il profilo metallico oppure proprio il vetro sul piatto per evitare graffi.
ATTENZIONE: Non lasciare cadere silicone sul piatto quando si fissa il vetro.

- Esquema de colocación para platos sobre elevados, con sistema ajustable (plots)
- Schéma de placement support d'élévation réglable (plots)
- Schema d'installazione per piatti doccia rialzati, con sistema regolabile (plots)

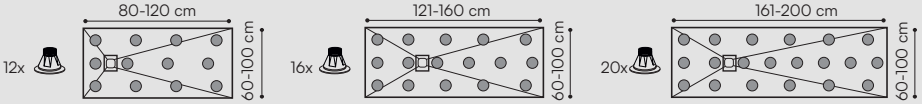

- Tipo de soporte de elevación recomendado
- Type de support d'élévation conseillé
- Tipo di supporto di sollevamento raccomandato

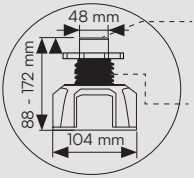

- Superficie antideslizante
- Patin antidérapant
- Superficie antiscivolo

- Regulador de altura
- Écrou de réglage
- Regolatore di altezza

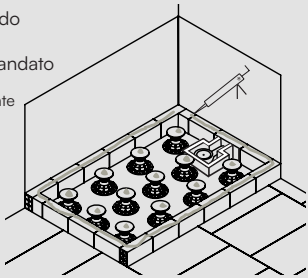

*Adhesivo poliuretánico
*Adhésif polyuréthane
*Adesivo poliuretanico

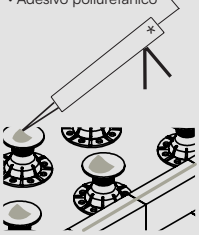

- Zona de desagüe
- Zone de drainage
- Zona di scarico

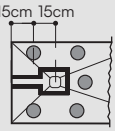

español

2. CONDICIONES DE USO Y MANTENIMIENTO

Para disfrutar de su plato de ducha durante muchos años siga estos sencillos consejos:
Para la limpieza rutinaria basta con enjuagar con un paño suave de algodón (no abrasivo) el plato con agua. NUNCA UTILIZAR ESTROPAJOS (SCOTCH BRITE, ni de FIBRAS NATURALES), ni DISOLVENTES, ÁCIDOS, ÁLCALIS O CON ABRASIVOS. Después de utilizar cualquier producto de limpieza es necesario enjuagar de forma abundante con agua y jabón el plato con la finalidad de eliminar los posibles restos de productos de limpieza y asegurar una ventilación suficiente del cuarto de baño.
Evitar todo contacto con lacas, quitaesmaltes de uña, disolventes orgánicos, alcoholes, ácidos, alcalis, etc.
Si utiliza tintes de pelo, enjuague el plato de ducha con agua y jabón una vez terminada la ducha.
Para eliminar los posibles restos de cal que pueda quedarse en el plato, podemos utilizar un antical domestico (VIAKAL) rebajando con agua 1:3 (1 L de Viakal por 3 L de agua) del siguiente modo:
- Retirar la rejilla inox del desagüe y aplicar con un paño húmedo por toda la superficie.
- Dejar actuar 15 minutos y transcurrido ese tiempo enjuagar con abundante agua.
- Volver a colocar la rejilla y enjuagar de nuevo el plato con agua.

No es recomendable para el uso de exteriores.

français

2. CONDITIONS D´USAGE ET ENTRETIEN

Pour profiter pleinement et à long terme de votre receveur merci de suivre les conseils suivants:
Pour le nettoyage quotidien il suffit de rincer avec un tissu microfibres (non abrasif) le receveur avec de l'eau. NE JAMAIS UTILISER CHIFFONS RAPEAUX (SCOTCH BRITE, NI DE FIBRES NATURELLES), ni de DISSOLVANTS, ACIDES, ALCALIS OU ABRASIFS. Après usage de n'importe quel produit de nettoyage il est nécessaire de rincer abondamment avec de l'eau et savon neutre le receveur afin d'éliminer les possibles restes de produits de nettoyages et assurer une ventilation suffisante de la salle de bain. Pour le nettoyage quotidien nous recommandons d'utiliser Filacleaner de la maison Fila et pour un nettoyage périodique Lithofin KF Nettoyant Sanitaire. Vous pouvez égallement utiliser un savon neutre non gras.
Eviter tout contact avec laques, dissolvants pour ongles, dissolvants organiques, alcools, acides, alcalis etc...
Si vous utilisez des colorations de cheveux, rincer le receveur de douche avec de l'eau et savon une fois finie la douche.
Pour éliminer les possibles restes de calcaire qui peuvent rester sur le receveur, nous pouvons utiliser un anti calcaire domestique (VIAKAL) le diluant avec de l'eau (1L de Viakal pour 3L d'eau) de la manière suivante :
- Enlever la grille Inox su siphon et l'appliquer avec un tissu humide sur toute la surface.
- Laisser agir 15 minutes puis rincer abondamment avec l'eau.
- Remettre la grille et rincer à nouveau le receveur avec de l'eau

Non recommandé pour utilisation en extérieurs

italiano

2. CONDIZIONI DI USO E MANUTENZIONE

Per poter usufruire del suo piatto doccia per molto tempo, segua questi semplici consigli:
Per la pulizia di ogni giorno serve soltanto sciacquare con un panno morbido di cotone (non abrasivo) il piatto con acqua. NON UTILIZZARE MAI STROFINACCI (SCOTCHBRITE, neanche di FIBRE NATURALI), ne SOLVENTI, ACIDI, ALCALI O CON ABRASIVI. Dopo l'utilizzo di qualsiasi prodotto di pulizia occorre sciacquare abbondantemente con acqua e sapone il piatto allo scopo di eliminare i resti di prodotti di pulizia ed assicurare la giusta ventilazione del bagno.
Evitare il contatto con lacche, toglismalto, solventi organici, alcoli, acidi, alcali, ecc.
Se vengono utilizzate prodotti per i capelli, sciacqui il piatto con acqua e sapone una volta finita la doccia.
Per eliminare i resti di calcare, possiamo utilizzare un anticalcare domestico (VIAKAL) ribassato con l'acqua proporzione 1:3 (1 litro di Viakal per 3 litri d'acqua):
- Togliere la griglia della piletta e distribuire con un panno umido per la superficie.
- Lasciare agire durante 15 minuti per poi sciacquare con abbondante acqua.
- Riposizionare la griglia e sciacquare il piatto con acqua.

Non consigliato per l'uso all'aperto.

3. FAQ'S

1. **¿Qué productos he de usar para limpiar mis platos de Acquabella de restos de suciedad de obra?**
   Para la limpiar los posibles restos de cemento cola y mortero utilizaremos un desincrustante para juntas llamado DETERDEK de la casa FILA, Fuga-Soap ECO (KERAKOLL), ya que es especifico para la eliminación de restos de obra, también se utiliza para la eliminación de otros componentes como el salitre, óxido y cal, leer las instrucciones de uso. NO FROTAR, dejar actuar el producto; NUNCA UTILIZAR ESTROPAJOS (SCOTCH BRITE, ni de FIBRAS NATURALES), ni DISOLVENTES, ÁCIDOS, ÁLCALIS O CON ABRASIVOS. Después de limpiar, aclarar con abundante agua y asegurar una ventilación suficiente del cuarto de baño. No es peligroso para el usuario ni para el medio ambiente.

2. **¿Qué productos he de usar para limpiar mis platos de Acquabella del uso diario?**
   Agua y jabón aplicados en una esponja, no abrasiva. NUNCA UTILIZAR ESTROPAJOS (SCOTCH BRITE, ni de FIBRAS NATURALES), ni DISOLVENTES, ÁCIDOS, ÁLCALIS O CON ABRASIVOS. En casos de manchas difíciles se pueden utilizar los denominados “borradores mágicos” que pueden ser adquiridos en cualquier supermercado.

3. **¿Mi baño dispone de un bote sifónico, que puedo hacer?**



   Se debe extraer el cilindro y retirar el tapón, posteriormente se vuelve a colocar el cilindro en su sitio. En caso de que no sea necesario realizar sifón en la válvula, cortar 5 cm de embudo. Quitar estas 2 piezas

4. **¿Qué material he de usar para pegar o sellar platos de Acquabella?**
   El pegado de los distintos elementos debe realizarse utilizando cola polyuretanica como SUPERFLEX (Kerakoll) o ULTRABOND (Mapei), y el sellado con MAPESIL AC (Mapei) o silicona no ácida.

5. **¿Cuáles son los espesores de los platos?**
   3 cm aproximadamente.

6. **¿A quién solicitar recambios-componentes de los platos de Acquabella?**
   Para solicitar recambios o repuestos deberá solicitar respuesta a nuestro departamento comercial.

7. **¿Son antideslizantes nuestros platos de Acquabella?**
   Además de la textura del plato, la misma composición innovadora de los platos proporciona una superficie antideslizante, de acuerdo a la norma UNE-EN 16165:2022 Anexo A.

8. **¿Y si se estropea la superficie del plato de Acquabella, tiene solución?**
   A pesar de que incidimos mucho en la protección del plato durante la obra de colocación, cabe la posibilidad de que por diversas causas la superficie del plato queda deteriorada. Disponemos para estos casos de un KIT DE REPARACIÓN.

3. FAQ'S

1. **¿Quels produits dois-je utiliser pour nettoyer mes receveurs d'Acquabella du reste de salissure de chantiers?**
   Pour nettoyer les possibles restes de ciment colle et mortier nous utiliserons un désincrustant pour joints appelé NETTOYANT SANITAIRE de chez LITHOFIN, ou similaire, car il est spécifique pour l'élimination des restes de chantier, il s'utilise aussi pour l'élimination des autres composants comme le salpêtre, oxyde et calcaire, lire les notices d'usage. NE PAS FROTTER laisser agir le produit. NE JAMAIS UTILISER CHIFFONS RAPEAUX (SCOTCH BRITE, ni de FIBRES NATURELLES), ni DISSOLVANTS, ACIDES, ALCALIS OU ABRASIFS. Après avoir nettoyer, rincer avec de l'eau abondante et assurer une ventilation suffisante de la salle de bain. Non dangereux pour l'usager ni pour l'environnement.

2. **¿Quels produits dois-je utiliser pour nettoyer mes receveurs d'Acquabella d'usage quotidien?**
   Eau et savon appliqués sur une éponge non abrasive. NE JAMAIS UTILISER CHIFFONS RAPEAUX (SCOTCH BRITE, ni de FIBRES NATURELLES), ni DISSOLVANTS, ACIDES, ALCALIS OU ABRASIFS. Dans les cas de taches difficiles vous pouvez utiliser les dénommés « effaceurs magiques » que vous pouvez trouver dans n'importe quel supermarché.

3. **¿Ma salle de bain dispose d'un siphon central qu'est-ce que je peux faire?**

   Il faut enlever le cylindre et retirer le bouchon et postérieurement placer à nouveau le cylindre à sa place. Dans le cas où il ne serait pas nécessaire de mettre le siphon dans la valve, couper 5 cm de l'entonnoir. Retirer ces 2 pièces



4. **¿Quel matériel dois-je utiliser pour coller ou sceller les receveurs Acquabella?**
   Le collage des différents éléments doit se faire en utilisant adhésif polyuréthane comme ULTRABOND MS RAPID ou ULTRABOND ECO PU 2K. Pour les joints, MAPESIL AC et PRIMER FD.

5. **¿Quelles sont les épaisseurs des receveurs?**
   3cm approximativement.

6. **¿A qui demander les pièces de rechange des détachées d'Acquabella?**
   Pour demander des pièces de rechanges vous devrez passer votre demande à notre service technique.

7. **¿Nos receveurs d'Acquabella sont-ils anti dérapant?**
   Plus de la texture du receveur, la même composition innovatrice des receveurs proportionne une surface anti dérapant, en accord à la norme UNE-ENV 16165:2022 Annexe A.

8. **¿Et si se détériore la surface du receveur d'Acquabella, y a-t-il une solution?**
   Même si nous insistons beaucoup sur la protection du receveur lors du chantier, il est possible que pour différentes causes la surface du receveur reste abîmée. Nous disposons dans ces cas d'un KIT DE REPARATION.

3. FAQ'S

1. **¿Che prodotti devo utilizzare per la pulizia dei piatti dell'Acquabella dopo i lavori?**
   Che prodotti devo utilizzare per la pulizia dei piatti dell'Acquabella dopo i lavori? Per pulire i residui di cemento e colla utilizzeremo il prodotto DETERDEK della marca FILA, Fuga-Soap ECO (KERAKOLL), perché è un prodotto specifico per i resti di cantiere.Questo prodotto viene anche utilizzato per l'eliminazione di altri componenti come il salnitro, ossido e calcare (leggere istruzioni d'uso). NON STROFINARE, lasciare agire il prodotto; NON UTILIZZARE MAI STROFINACCI (SCOTCHBRITE, neanche di fibre naturali), nè SOLVENTI, ACIDI, ALCALI O ABRASIVI. Dopo la pulizia, sciacquare con abbondante acqua e assicurare la giusta ventilazione del bagno. Non è pericoloso né per gli utenti né per l'ambiente.

2. **¿Che prodotti si devono utilizzare per pulire i piatti d'Acquabella tutti i giorni?**
   Acqua e sapone utilizzando una spugna non abrasiva. NON UTILIZZARE MAI STROFINACCI (SCOTCH BRITE, neanche di fibre naturali), ne SOLVENTI, ACIDI, ALCALI O CON ABRASIVI. Nel caso delle macchie difficili si possono utilizzare le ¨gomme magichë da acquistare al supermercato.

3. **¿Il bagno di casa mia ha un sifone centrale, cosa posso fare?**

   Dobbiamo estrarre il cilindro e togliere il tappo. Poi collocheremo il cilindro ancora al suo posto. Se non è richiesto alcun sifone nella valvola, tagliare 5 cm dell'imbuto. Rimuovere questi 2 pezzi.



4. **¿Cosa devo utilizzare per incollare o sigillare i piatti dell'Acquabella?**
   La posa dei diversi elementi si devono realizzare con il prodotto adesivo poliuretánico come SUPERFLEX (Kerakoll) oppure ULTRABOND (Mapei), e il sigillatura con il prodotto MAPESIL AC (Mapei) oppure con silicone non acido.

5. **¿Quali sono gli spessori dei piatti?**
   Circa 3 cm.

6. **¿A chi chiedere ricambi e componente dei piatti dell'Acquabella?**
   Deve rivolgersi al nostro Dipartimento Commerciale.

7. **¿I nostri piatti sono antiscivolo?**
   Inoltre alla finitura del piatto, la stessa composizione innovatrice dei piatti proporziona una finitura antiscivolo, secondo la norma UNE.ENV 16165:2022 Annesso A.

8. **¿Se la superficie del piatto viene rovinata si può ripristinare?**
   Anche se insistiamo sulla protezione del piatto durante i lavori, esiste la possibilità che, per cause diverse, la superficie del piatto possa venire rovinata. Noi disponiamo di un KIT DI RIPRISTINO.

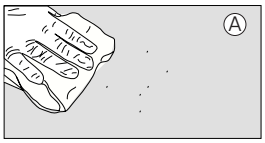

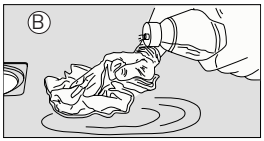

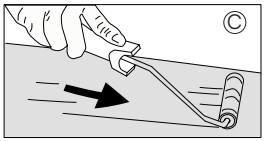

español

4. INSTRUCCIONES PARA LA REPARACIÓN DE UN PLATO

Es posible reparar el color de un plato AKRON de Acquabella si por algún motivo la superficie de éste se hubiera deteriorado por un uso indebido del mismo. En estos casos se puede solicitar un Kit de reparación que debe ser requerido especificando el color y la textura del plato a reparar. El kit consta de dos recipientes, uno de ellos con laca coloreada y el otro con catalizador (líquido transparente). Dependiendo del color, el porcentaje de estos productos es diferente, este porcentaje queda indicado cuando el Kit es suministrado. Procedimiento para la reparación de un plato:

1. Limpiar muy bien la zona a pintar, teniendo especial cuidado en restos grasosos o jabonosos. Puede aplicarse para este proceso alcohol de quemar o acetona diluida en agua con un trapo que no deje ningún tipo de pelusa. imagenes A-B
2. La superficie debe estar totalmente limpia y seca.
3. Proteger con cinta de carrocero o similar, las zonas susceptibles de mancharse (azulejos, mamparas, etc)
4. Abrir los recipientes.
5. Verter la laca coloreada y el catalizador sobre una cubeta plástica pequeña de pintor y mezclar.
6. Utilizar un rodillo de lana para pintar de 8 ó 10 cm. de buena calidad, ejerciendo trazos largos y siempre en el mismo sentido, reiterando lo necesario. Es importante que no suelte restos de pelusas, imagen C
7. En función del estado a restaurar, es posible que necesite aplicar varias manos de pintura. Para ello deje secar entre una y otra al menos 40 minutos antes de aplicar la siguiente mano.
8. Finalmente dejar secar 48 horas antes de retirar la cinta de carrocero de protección.

Atención: por su seguridad, utilice mascarilla y guantes ya que está usted trabajando con productos químicos.

5. CONSEJOS

1. Transporte el plato de ducha únicamente dentro del embalaje y evite cargas inadecuadas. No lo apoye en posición inclinada.
2. Construplas S.L.U. no se responsabiliza de los daños originados por el almacenamiento o el transporte inadecuados.
3. La instalación deberá efectuarse únicamente por el técnico autorizado especialista de sanitarios.
4. Comprobar siempre el plato antes de instalarlo y comprobar que desagüe perfectamente.
5. Proteja el plato con el cartón protector hasta la total finalización de la obra.
6. Durante la instalación del plato se deberá proteger las superficies, revestimientos, pared y las baldosas.
7. Al montar el sifón se deberán seguir las instrucciones del fabricante.
8. Evitar cualquier tipo de suciedad, en concreto ensuciamientos por obstrucción del desagüe o restos de obra.
9. El suelo sobre el que se asienta el plato de ducha deberá estar limpio, sin grasa y seco.
10. Con el fin de asegurar una buena instalación, las fases de trabajo deberán realizarse respetando los tiempos de trabajo.

français

4. INSTRUCTIONS POUR LA RÉPARATION D'UN RECEVEUR

Il est possible de réparer la couleur d'un receveur AKRON d'Acquabella dans le cas où la surface se serait détériorée par un usage indu. Dans ce cas vous pouvez demander un kit de réparation qui doit être commander en indiquant la couleur du receveur à réparer. Le kit contient deux récipients, un avec la laque colorée et l'autre avec catalyseur (liquide transparent). Selon la couleur le pourcentage de ces produits est différent. Ce pourcentage est indiqué quand le kit est fourni. Procédure pour la réparation d'un receveur :

1. Bien nettoyer la zone à traiter, en faisant spécialement attention aux restes graisseux ou savonneux. Peut s'appliquer pour ce processus alcool à brûler avec un tissu qui ne laisse aucun type de duvet. images A-B
2. La surface doit être totalement propre et sèche.
3. Protéger avec ruban de carrosserie ou similaire, les zones susceptibles de se tacher (carrelages, paroi de doucheetc...)
4. Couvrir avec un sac plastique le ciel de pluie et la douchette afin d'éviter qu'il y aie des goûttes d'eau qui tombent accidentellement.

5. Ouvrir les récipients.
6. Verser la laque colorée et le catalyseur sur une petite cuvette plastique de peintre et mélanger.
7. Utiliser un rouleau de laine pour peindre de 8 ou 10 cm de bonne qualité, en faisant de longs traits et toujours dans le même sens, renouvelant si nécessaire. image C
8. En fonction de l'état à restaurer, il est possible que soyez obligés d'appliquer plusieurs couches de peinture. Pour cela laisser sécher entre une et autre au moins 40 minutes avant d'appliquer la seconde couche.
9. Finalement laisser sécher 48 heures avant de retirer le ruban de carrosserie de protection.

Attention: Pour votre sécurité utilisez masque et gants car vous travaillez avec des produits chimiques.

5. CONSEILS

1. Transport du receveur de douche uniquement dans l'emballage et éviter les charges inadéquates.
2. Construplas S.L.U. ne se responsabilise pas des dommages causés par le stockage provisionnel ou transport inadéquats.
3. L'installation devra s'effectuer uniquement par le personnel technique autorisé spécialiste en sanitaire.
4. Toujours vérifier le receveur avant de l'installer et vérifier qu'il écoule parfaitement.
5. Protéger le receveur avec le carton protecteur jusqu'à la fin complète du chantier.
6. Lors de l'installation le receveur il faudra protéger les surfaces revêtements mur et les carreaux.
7. Lors du montage du siphon vous devrez suivre les instructions du fabricant.
8. Eviter tout type de salissure concrètement salissements par obstruction du siphon ou restes de chantier.
9. Le sol sur lequel se pose le receveur de douche devra être propre, sans graisse et sec.
10. Afin d'assurer une bonne installation, les phases du travail devront se réaliser en respectant les temps de travail.

4. ISTRUZIONI PER IL RIPRISTINO DI UN PIATTO

È possibile ripristinare il colore di un piatto AKRON dell'Acquabella se per qualsiasi causa la superficie d'esso fosse stata rovinata a causa di un utilizzo non opportuno. In questi casi si può chiedere un kit di ripristino che deve essere richiesto specificando colore del piatto da ripristinare. Il kit consiste in due componenti, uno di lacca colorata e l'altro è il catalizzatore (liquido trasparente). Dipendendo dal colore, la percentuale di questi prodotti è diversa. Questa percentuale però viene definita quando il kit di ogni colore viene fornito. Procedura di ripristino di un piatto:

1. Pulire esaustivamente la zona da dipingere, facendo speciale attenzione ai resti grassi o saponosi. Si può applicare anche alcol denaturato o acetone diluito con acqua con un panno che non perda garze. Imagini A-B
2. La superficie deve essere completamente pulita e asciutta.
3. Proteggere con nastro adesivo le parti suscettibili di macchiarsi (piastrelle, vetri, ecc.)
4. Aprire tutti i due i componenti.
5. Versare la lacca colorata e il catalizzatore sul secchio piccolo da pittore e mescolare.
6. Utilizzare rullo da 8/10 cm di buona qualità, facendo tratti lunghi e sempre nello stesso senso, ripetendo quanto ci sia bisogno. È importante che il panno non perda garze. Imagini C
7. Dipendendo dalle condizioni di ripristino, è possibile che occorra ripetere il procedimento qualche volta. Si deve lasciare asciugare tra i procedimenti un tempo di 40 minuti.
8. Per finire si deve lasciare asciugare 48 ore prima di togliere il nastro adesivo.

Attenzione: per la sua sicurezza, deve utilizzare una maschera e guanti perché stiamo lavorando con prodotti chimici.

5. CONSIGLI

1. Trasporti il piatto doccia unicamente dentro l'imballaggio ed eviti caricare qualsiasi cosa sopra. Non appoggiarlo in posizione inclinata.
2. Construplas S.L.U. non si responsabilizza dei danni originati dal magazzinaggio temporaneo o dal trasporto inadeguato.
3. L'installazione dovrà essere effettuata unicamente da un tecnico autorizzato specialista dell'arredo bagno.
4. Controllare sempre il piatto prima d'istallarlo e vedere se scarica l'acqua in modo giusto.
5. Protegga il piatto con il cartone protettore fino alla totale finalizzazione dei lavori.
6. Durante l'installazione del piatto si dovranno proteggere le superfici, rivestimenti, pareti e piastrelle.
7. Per il montaggio del sifone si dovranno rispettare le istruzioni del fabbricante.
8. Evitare qualsiasi tipo di sporcizia, concretamente l'ostruzione dello scarico o resti dei lavori.
9. Il pavimento sul quale deve posare il piatto deve essere pulito, non umido e asciutto.
10. Allo scopo di assicurare la perfetta installazione, le fasi del lavoro dovranno essere realizzate rispettando i tempi.

acquabella

KEEP FEELING

Los datos y descripciones contenidas en este catálogo son orientativas. El aspecto del material podrá variar ligeramente del mostrado en las imágenes. CONSTRUPLAS S.L.U. se reserva el derecho de añadir sin previo aviso y en cualquier momento o por cualquier motivo, todas las modificaciones que considere oportunas. Queda totalmente prohibido cualquier reproducción, parcial o total no autorizada. Dicha violación será perseguida por la ley.

Les poids et dimensions inclus dans ce catalogue sont orientatifs. La finition du materiel pourra différer legèrement des images montrées. CONSTRUPLAS S.L.U. dans le cadre de l'amélioration de ses produits, se reservé le droit de changer, sustituer ou altérer ses références ou composants sans avis préalable. Toutre reproduction partrelle ou totale non autoriséer est strictement interdite sous peine de poursuite pau la loi.

I dati e descrizioni contenuti in questo catalogo sono orientativi. La realtà dei prodotti contenuti potrebbe essere leggermente diversa da quella delle inimagini. CONSTRUPLAS S.L.U. si riserva i diritto di inserire senza preavviso, in qualsiasi momento e senza motivo tutte le modifiche che consideri opportune. Resta totalmente vietata la stampa o la copia parziale o totale non autorizzata. La violazione del divieto verrà perseguita dalla legge.

CE

13

PLATO DE DUCHA AKRON **Nº014**

UNE-EN 14527: -CL1 USO PRODUCTO HIGIENE PERSONAL

CONSTRUPLAS S.L.U.
Pol. Ind. Belcaire Calle C Parcela 1201
CP. 12600 La Vall D´Uixò (Castellón) España
Tel. +34 964 66 19 19, Fax. +34 964 69 60 84
acquabella@construplas.com www.acquabella.com

10/2026

1. INSTALLATION • EINBAU

- Delivery Included items
- Lieferumfang

x1

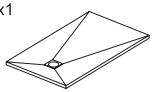

x1



x1



- Necessary tools
- Erforderliche Werkzeuge

2x



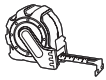













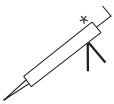

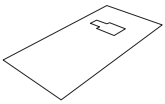

- Polyurethane adhesive
- Polyurethankleber

- Board (Wedi, Elements...)

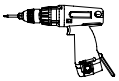

* To be used only when unpacking the shower tray.
Nur für das Auspacken der Duschwanne nutzen.



- **Circular saw, widia / diamond disc**
- **Flex oder Kreissäge, Widia oder Diamant Scheibe**

*Necessary only in case of a cut in the shower tray.
Notwendig nur beim Zuschnitt der Duschwanne.

- Unpacking Shower Trays
- Duschwanne auspacken

Installation must be performed by AUTHORISED INSTALLERS • Der Einbau muss nur von einen SPEZIALIZERTEN und AUTHORISIERTEN Installateur durchgeführt werden

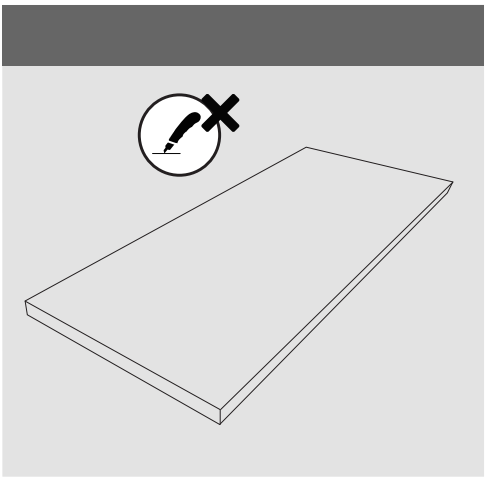

english

Store the plate horizontally. Never use the cutter.

deutsch

Lagern Sie die Platte waagerecht. Verwenden Sie das Messer nicht.

INST. A

• Basic installation
• Einfache Montage — Barrieregering

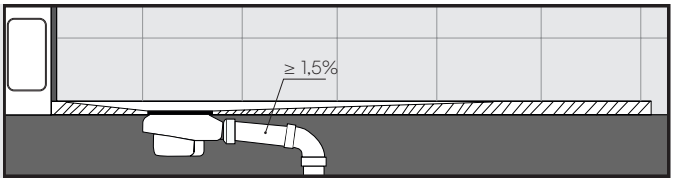

INST. B

• Floor level installation
• Bodenbündiger Einbau - Barrierefrei

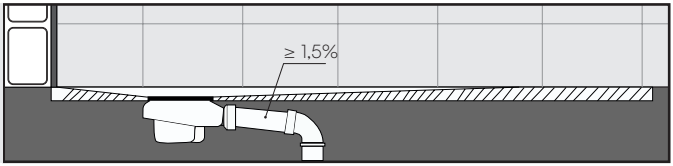

INST. C

• Raised installation
• Gehobener Einbau

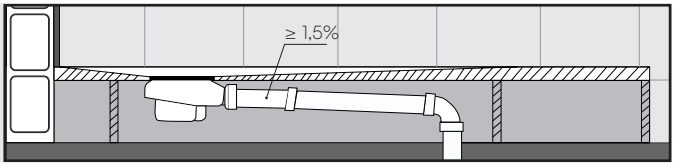

INST. D

• Plots installation
• Plots Einbau

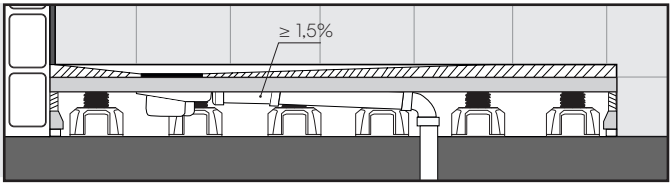

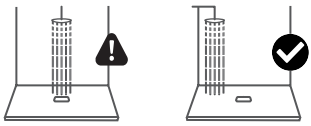

• Installation Scheme for U.K. homes with wood joists.

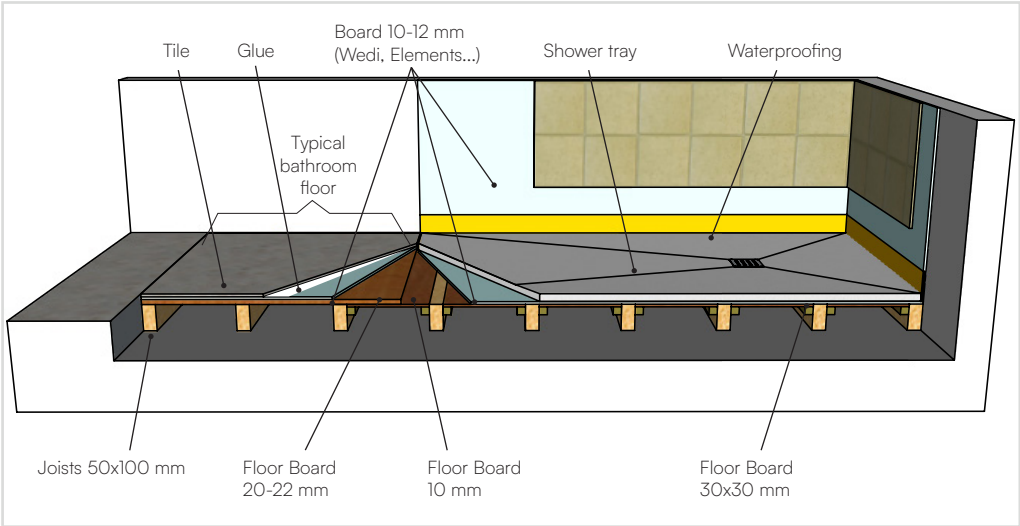

• Installation Scheme für Deutschland Häuser mit Plots Balken.

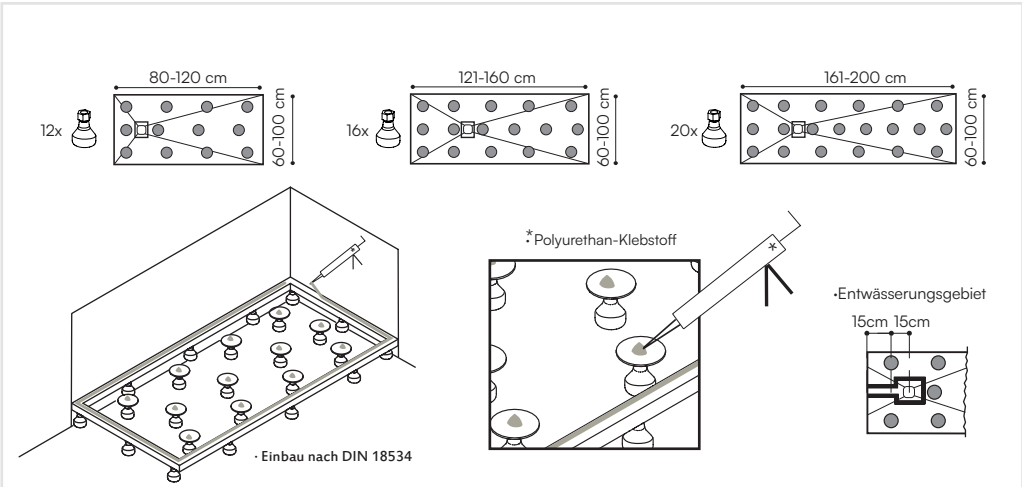

1. CHECK THE SHOWER TRAY • ÜBERPRÜFUNG DER DUSCHWANNE

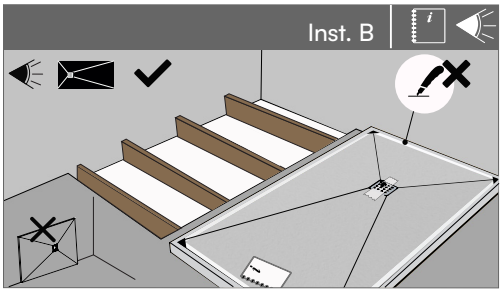

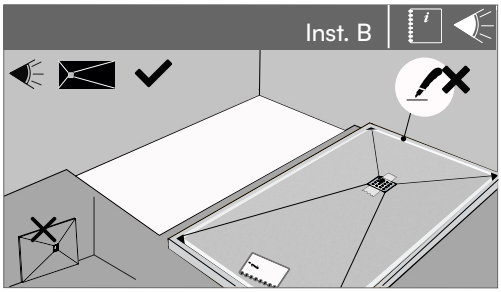

english

Check that the shower tray is in a perfect condition. Do not use a cutter knife.

deutsch

Vor der Verarbeitung müssen Duschwannen auf Beschädigungen kontroliert werden

2. DRAIN PREPARATION • VORBEREITUNG DES ABLAUFES

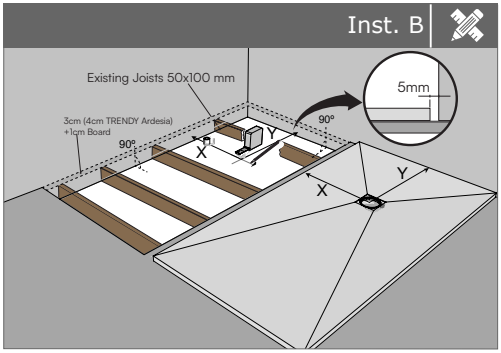

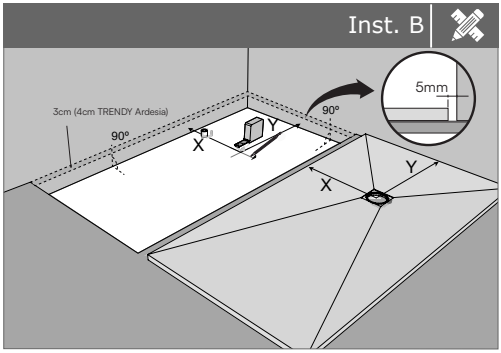

english

Measure and mark the centre of the drain on the floor. In case of a made to measure tray, **always install the cut parts on the wall.**

deutsch

Abwasseranschluss und Ablaufsposition messen und vorbereiten. **Montieren Sie die zugeschnittenen Teile immer an der Wand.**

3. DRAIN INSTALLATION • EINBAU DES ABLAUFES

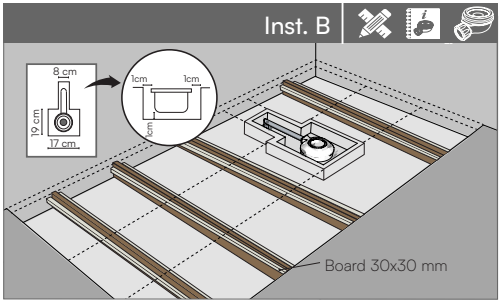

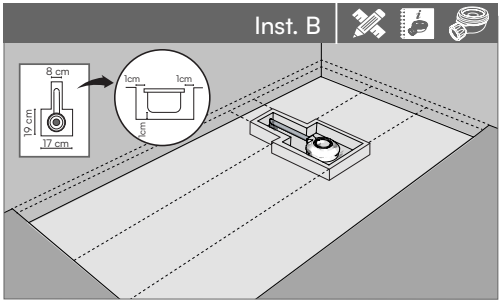

english

Install the waste trap provided following manufacturer instructions.

deutsch

Ablauf gemäß Hersteller-Anleitung vorbereiten.

4. FLOOR PREPARATION • VORBEREITUNG DES ESTRICHES

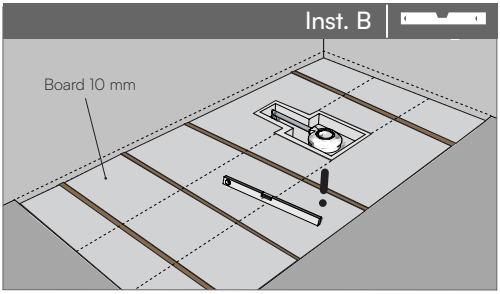

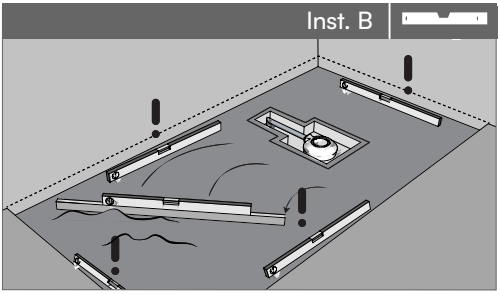

english

Install the 10mm board and test that it is perfectly leveled.

deutsch

Estrich legen und Bodenebenheit prüfen.

5. BOARD INSTALLATION (WEDI, ELEMENTS...)

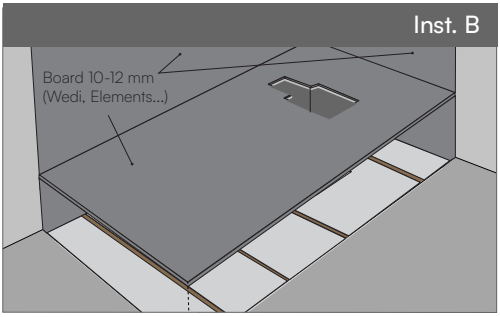

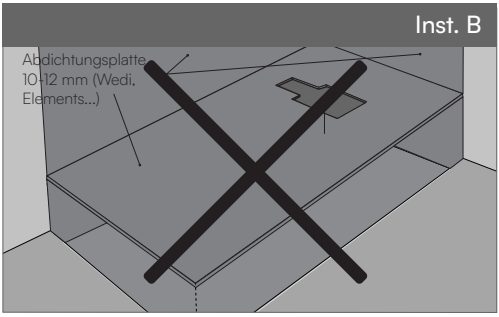

english

Install the Wedi board, Elements or similar.

deutsch

Die Bauplatte (Wedi, Elements, o.ä.) soll nicht eingebaut werden

6. WATERPROOFING INSTALLATION • EINBAU DER DICHTBÄNDER

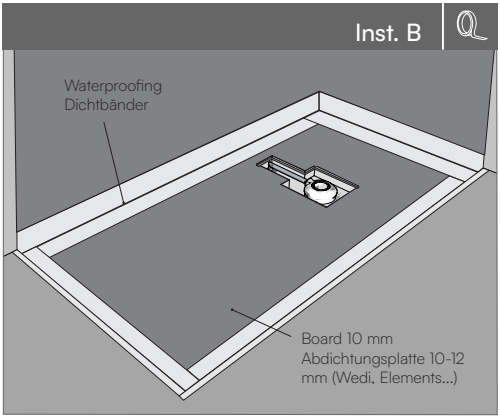

english

Install the waterproofing tape around the shower tray and walls.

deutsch

Dichtband laut Vorschrift der DIN 18534 installieren.

7. TESTING THE DRAIN LEVELS • ÜBERPRÜFUNG DER ABLAUFHÖHE

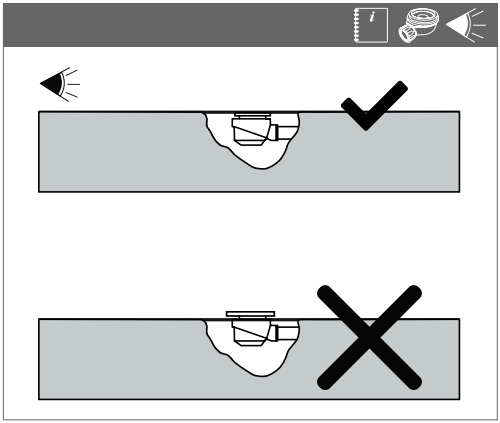

english

Test that the drain doesn´t protrude from the base. Otherwise, it will not work properly.

deutsch

Der Ablauf soll nicht aus der Bodenhöhe hinausragen.

8. SHOWER TRAY INSTALLATION • MONTAGE DER DUSCHWANNE

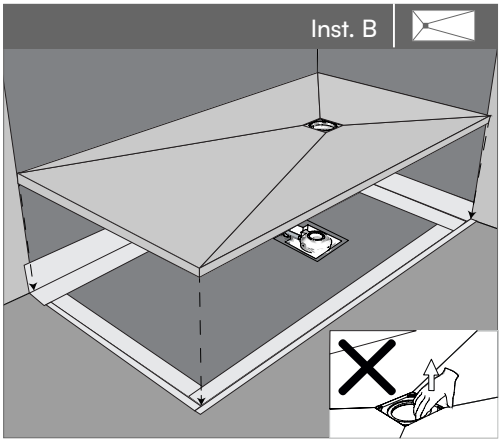

english

Place the shower tray coinciding the hole with the previously installed drain (depending on the shower tray model).

deutsch

Duschwanne in Position bringen.

9. DRAIN ASSEMBLY • ABLAUFANSCHLUβ

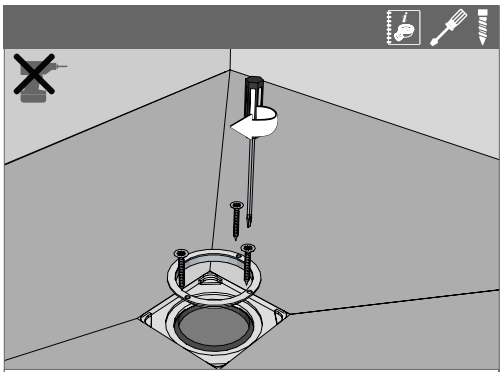

SEE DRAIN VALVE INSTALLATION MANUAL.
SIEHE INSTALLATIONSANLEITUNG DES ABLASSVENTILS.

english

CONSULT DRAIN INSTALLATION GUIDE.

Assemble rubber joint ring piece in the hole of the shower tray, and then assemble the screws with the stainless steel ring.

deutsch

Ablauf gemäβ Hersteller-Anleitung mit einen Schraubenzieher anschlieβen. WICHTIG Bitte keinen Akkuschrauber verwenden!

10. CHECKING THE DRAIN • ABLAUFPRÜFUNG

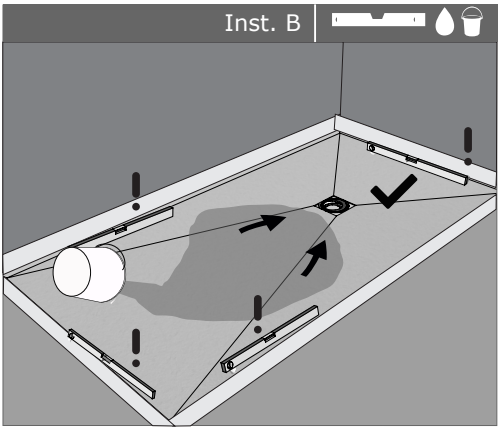

english

Check that the shower tray drains properly and that it is perfectly level..

deutsch

Ablaufprüfung durchführen und das richtige Gefälle der Duschwanne kontrollieren.

11. FIT THE SHOWER TRAY AFTER CHECKING • VERKLEBUNG DER DUSCHWANNE NACH ÜBERPRÜFUNG

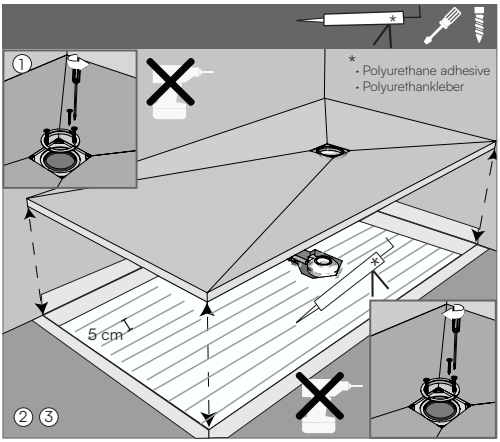

english

① Disassemble the waste trap. ② Take off the shower tray. ③ Fix the shower tray to the supporting base using ULTRABOND (Mapei) applied in 10 mm beads with a distance of 5 cm and check that is leveled. ④ Reassemble the waste trap.

deutsch

① Ablauf lösen ② Duschwannen entfernen. ③ Empfohlene Kleber für die Duschwannen sind u.a SIKAFLEX 11FC 11FC (Sika) oder Ultrabond MS Rapid (Mapei) in 10mm Bahnen auf die Duschwannen auftragen mit Abstand von 5 cm untereinander. ④ Ablauf anschließen und Ausrichtung der Wanne überprüfen.

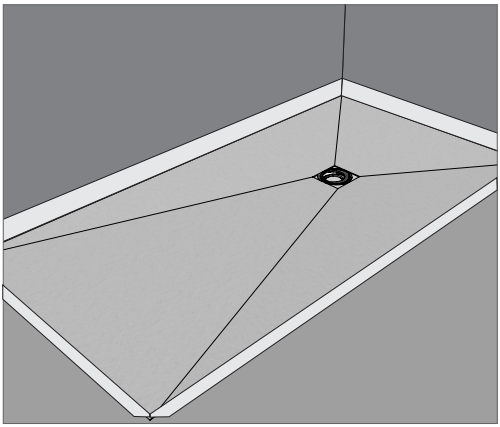

12. SEALING AND FINISHING • SILIKONIEREN UND DUSCHWANNE SCHÜTZEN



english

Prepair the base with masking tape before sealing shower tray and walls.

deutsch

Duschwannenrand mit Klebeband schützen.

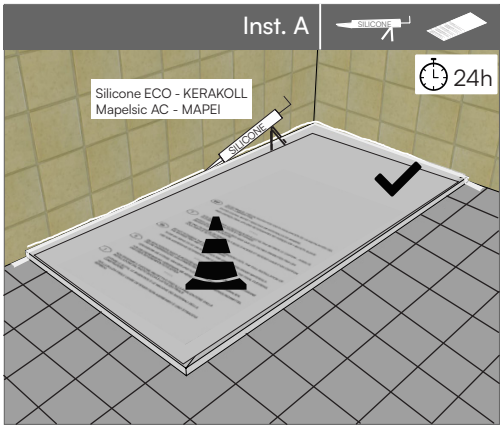

english

Protect the shower tray with the card board included in the packaging untill the work is finished and fill the joints between the shower tray and walls with silicone. Let it dry for 24 hours.

deutsch

Die Duschwanne bis die Montagearbeiten im Bad vollständig abgeschlossen sind vor Beschädigungen mit dem dazu gelieferten Karton schützen, und die Fugen zwischen Duschwanne und Wände silikonieren (Silikon ECO - KERAKOLL, Mapesil AC - MAPEI). 24 Stunden trocken lassen.

13. DETAIL SEALING AND FINISHED • EINBAUSKIZZE LAUT VERSCHIEDENER EINBAUMÖGLICHKEIT

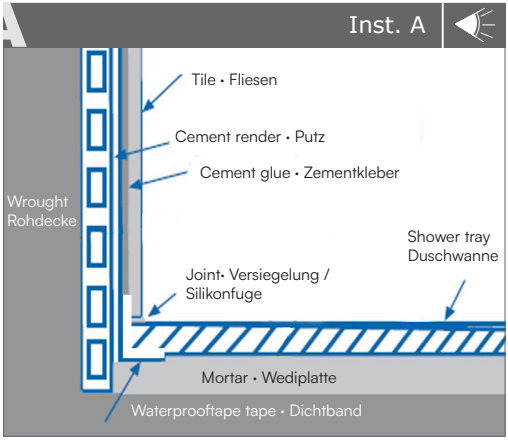

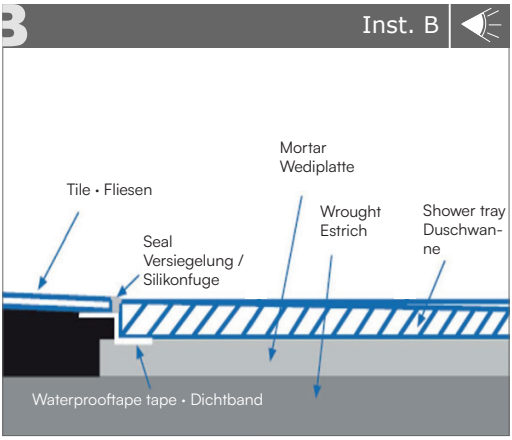

14. CLEANING UP AFTER THE WORK · REINIGUNSHINWEISE

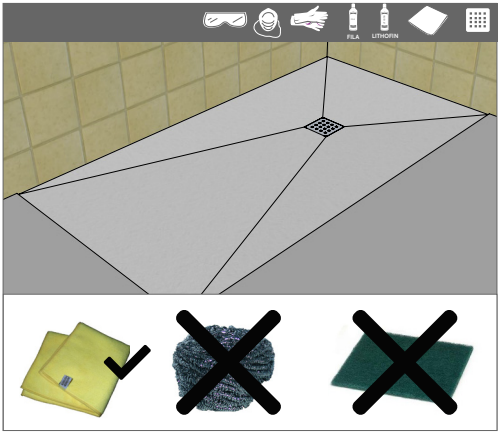

english

To clean up we suggest to use DETERTEK from FILA, fuga soap, or similar. NEVER USE A SCOTCHBRITE OR OTHER SCOURERS NOR SOLVENT PRODUCTS, ACID ALKALI OR ABRASIVES. Use gloves, protective mask and glasses.

deutsch

Mögliche Zement oder Mörtelreste mit entsprechenden Zementschleientferner reinigen. Empfohlene Produkte sind Detertek (FILA) oder Hybrid Flex (Schuhböcks). Verwenden Sie niemals scheuernde Reinigungsmittel, Lösungsmittel oder Scheuerschwämme . Für Ihre Sicherheit empfehlen wir die Verwendung von Mundschutz sowie Handschuhe.

15. INSTALLING THE SHOWER ENCLOSURE · EINBAU DER DUSCHABTRENNWAND

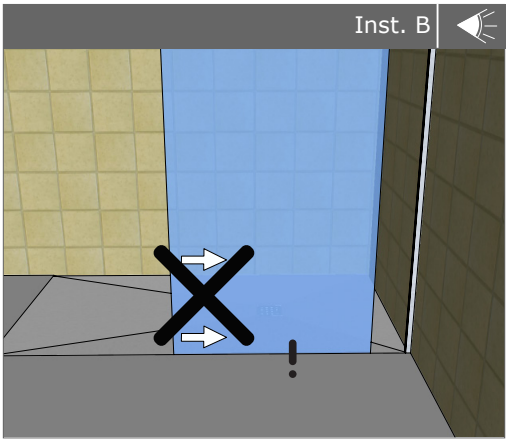

english

WARNING! Never slide the metallic profiles or glass on the shower tray to prevent scratching the tray.
WARNING! Protect the area with masking tape where the shower enclosure is being installed.

deutsch

ACHTUNG — Glaswände, Metallprofile und sonstige Komponente zum Einbau der Duschabtrennung nicht über die Dusch-wanne ziehen, da diese Kratzer u.a Beschädigungen verursachen können.
Vor dem Silikonieren die Wanne mit Klebeband schützen.

USE AND MAINTENANCE • REINIGUNGS - UND PFLEGEHINWEISE

english

2. USE AND MAINTENANCE

To enjoy your shower tray for years, please follow this simple tips:
For routine cleaning simply rinse with a mild (non-abrasive) cotton dish cloth with water. NEVER USE SCOTCHBRITE OR OTHER SCOURERS NOR SOLVENT PRODUCTS, ACID, ALKALI OR ABRASIVES. After using any cleaner rinse thoroughly with neutral soap and water to remove any traces of cleaning product. Ensure sufficient ventilation of the bathroom. In case of stubborn stains use a 'magic eraser' which can be purchased at any supermarket.
Avoid contact with lacquer, nail polish remover, organic solvents, alcohols, acids, alkalis, etc.
If you are going to use hair dyes, rinse the shower tray with water and soap when finished.
To remove any traces of limescale from the panel use a domestic descaler such as Viakal diluting it 3:1 (3 parts water to 1 part descaler) as follows:
- Apply with a wet cloth over the entire surface.
- Leave on for 15 minutes and after that time rinse thoroughly.
- Place the grid again and rinse the shower tray with water again.
- Not recommended for outdoor use.

deutsch

2. REINIGUNGS- UND PFLEGEHINWEISE

Für die tägliche Reinigung reicht es aus, die Duschwanne mit Wasser abzuspülen und für eine ausreichende Lüftung des Badezimmers zu sorgen. Für eine sorgfältige Reinigung sollte mit Wasser und handelsüblicher Seife, sowie einem nicht scheuernden Schwamm oder Baumwolltuch (raue Scheuerschwämme, Bürsten sind zu vermeiden) geputzt und abgespült werden. Vermeiden Sie Desinfektionsmittel, die Säuren oder Lösungsmittel enthalten.
Sollten dennoch Flecken entstehen können handelsübliche Entkalkungsmittel wie ANTIKAL, FROSCH, VISS, oder ähnliche Mittel in folgender Weise verwendet werden:
- Entkalkungsmittel mit Wasser im Verhältnis 1:3 (1 Liter Entkalkungsmittel zu 3 Liter Wasser) verdünnen.
- Das Ablaufgitter entfernen. Mit einem feuchten Tuch auf der ganzen Fläche verteilen und ca. 15 Minuten einwirken lassen.
- Danach mit viel Wasser abspülen. Wenn nötig mehrmals wiederholen. Zum Abschluss das Ablaufgitter einsetzen.
- Nicht für den Außenbereich geeignet

? FAQ´S • HÄUFIG GESTELLTE FRAGEN

english

3. FAQ´S

1. **What products can I use to clean dirt and debris from my Acquabella shower tray?**
   To clean any traces of glue, cement or mortar use a descaler called Fugasoap (KERAKOLL), DETERDEK from FILA brand, because it is specific for the removal of debris from construction works. It is also used for the removal of other elements such as salt, rust stains and limescale. Please follow the instructions. DO NOT RUB, LET THE PRODUCT WORK. NEVER USE SCOTCHBRITE OR OTHER SCOURERS NOR SOLVENT PRODUCTS, ACID , ALKALI OR ABRASIVES. After cleaning rinse thoroughly with neutral soap and water and ensure sufficient ventilation of the bathroom to ensure it is not dangerous to the user or environment.

2. **What products can I use daily to clean my Acquabella shower tray?**
   Neutral soap and water applied with a sponge or soft brush, non-abrasive. NEVER USE SCOTCHBRITE OR OTHER SCOURERS NOR SOLVENT PRODUCTS, ACID ALKALI OR ABRASIVES. In case of stubborn stains use a 'magic eraser' which can be purchased at any supermarket.

3. My bathroom has an existing waste trap what can I do?

You may take out the white plastic cylinder and take off the seal, then assemble the cylinder again

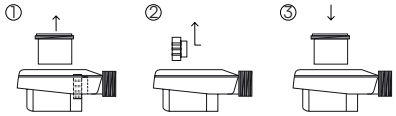

4. What material can I use for gluing or sealing a Acquabella shower tray?
The bonding of the various elements must be done using Polyurethane adhesive like ULTRABOND (MAPEIS), SIKAFLEX 11FC (SIKA), SUPERFLEX (KERAKOLL) and sealing with neutral-cure (non-acidic) silicone.

5. What is the thickness of shower trays?
The shower trays have a variable thickness between approximately 30 mm, depending on the model.

6. Who can I ask for Acquabella shower trays spare parts?
To request spare parts contact our commercial department.

7. Are the Acquabella shower trays anti-skid?
Shower trays non-slip material complies with certification UNE-EN 16165:2022 Anexo A.

8. Is there a solution if the surface of my Acquabella shower tray is damaged?
We take the utmost care to protect the shower tray during the installation, it is possible that for various reasons the surface could be damaged . For these cases we have a REPAIR KIT with the same colour and easy application that will restore the colour and finish of your shower tray for many years.

3. HÄUFIG GESTELLTE FRAGEN

1. Welches Reinigungsmittel kann ich zur Entfernung von Zement oder Mortelreste nach der Bauarbeiten Acquabella verwenden?
Wir empfehlen polyurethankleber Detertek (FILA), Fugasoap(KERAKOLL) oder Hybrid Flex (SCHUHBÖCKS) zu verwenden. Folgen Sie bitte die Verwendungshinweise des Herstellers. Verwenden Sie niemals scheuernde noch säurige Reinigungsmittel oder sonstige Lösungsmittel. Nach der Reinigung intensiv mit Wasser nachspülen und für eine ausreichende Lüftung des Badezimmers sorgen.

2. Welches Acquabella Reinigungsmittel kann ich für eine tägliche Pflege verwenden?
Für die tägliche Reinigung reicht es aus, die Duschwanne mit Wasser abzuspülen und für eine ausreichende Lüftung des Badezimmers zu sorgen. Für eine sorgfältige Reinigung sollte mit Wasser und handelsüblicher Seife, sowie einem nicht scheuernden Schwamm oder Baumwolltuch (raue Scheuerschwämme, Bürsten sind zu vermeiden) geputzt und abgespült werden.

3. Wie Stark sind unsere Duschwannen?
Die Duschwannen haben je nach Modell eine variable Stärke zwischen 30mm.

4. An wen kann ich mich wenden, wenn ich Ersatz-oder Zusatzeile Acquabella benötige?
Um Ersatz-oder Zusatzteile zu beauftragen, wenden Sie sich bitte an unsere Verkaufsabteilung.

5. Sind die Acquabella Duschwannen rutschsicher?
Die Duschwannen sind Rutschsicher Klasse C laut den Vorgaben der UNE-EN 16165:2022 Anexo A.

6. Sind unsere Acquabella Duschwannen im Fall eines Schadens reparierbar?
Trotz den vielen Hinweise unsere Produktoberflächen während den Bauarbeiten zu schützen, besteht die Möglichkeit dass, sich diese wegen einer mangelhaten Verwendung beschädigen. Für diese Fälle bieten wir unsere Reparatur Kits in der selben Farbe und Nouance an, die auch einfach zu auftragen sind und womit wir die Farbe und Oberflächenaspekt von unseren Produkten um viele Jahre garantieren können.

REPAIR AND ADVICE • REPARATURHINWEISE UND TIPPS

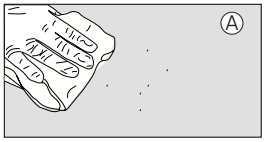

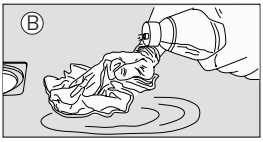

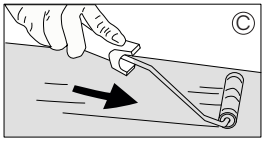

english

4. REPAIR INSTRUCTIONS SHOWER TRAY

It is possible to repair the colour of an Acquabella Akron shower tray if for some reason its surface has been damaged by improper use. In these cases you can request a repair kit remenber to specify the correct texture and colour of the panel torepair . The kit consists of two containers , A and B.

Procedure to repair a shower tray:

1. Sand the surface to be repaired with very fine sandpaper (120 and 320 mm), clean the area to be painted very well, taking special care with greasy or soapy residues. For this process, you can use methylated spirits or acetone diluted in water with a lint-free cloth.. Images A-B
2. The surface must be completely clean and dry.
3. Protect susceptible areas (tiles, screens etc.) with masking tape.
4. Open the can and the bottle.
5. Put the coloured lacquer and catalyst in a small clean plastic container and mix thoroughly.
6. Use an 8 to 10cm good quality roller suitable for use with solvents. Apply using long strokes always in the same direction, repeating if necessary. It is important not to release lint from the roller. Image C
7. Depending on the state of the area to restore , you may need to apply several coats of paint. Allow at least 40 minutes between them before applying the next coat.
8. Let it dry for 48 hours before removing the masking tape protection.

Caution: for your safety, use mask and gloves as you are working with chemicals.

5. ADVICE

1. Transport the shower tray only inside the package , and avoid excessive loads . Do not stand it in an upright position.
2. Construplas S.L.U. is not responsible for damage caused by improper storage or transport.
3. The installation must be performed only by an authorised specialist technician..
4. Always inspect the shower tray before installation.
5. Protect the shower tray with the card board till the work is finished
6. Always protect the surfaces of the shower tray, tiles, wall tiles, during installation of the shower tray.
7. Manufacturer instructions must be followed to install the drain.
8. Keep the work area clean and tidy.
9. The walls where the replacement panel sits must be clean, dry and free from grease .
10. In order to ensure proper installation phases of work must be done within the working times .

deutsch

4. ANWEISUNGEN FÜR DIE REPARATUR VON DUSCHWANNEN

REINIGUNG DER OBERFLÄCHE:
Schleifen Sie die zu reparierende Oberfläche mit sehr feinem Schleifpapier (120 und 320 mm) ab, reinigen Sie die zu lackierende Fläche sehr gut und achten Sie dabei besonders auf fettige oder seifige Rückstände. Hierfür können Sie Brennspiritus oder in Wasser verdünntes Aceton mit einem fusselfreien Tuch verwenden.
Die Oberfläche der Duschwanne muss sauber und trocken sein.
Angrenzende Wand und Bodenflächen sind anzukleben.

AUSBESSERUNG VON SCHÄDEN:
Um tiefere Oberflächenschäden auszubessern besteht die Möglichkeit sich von uns die entsprechende Spachtelmasse mitliefern zu lassen.
Schädigungen die gefüllt werden sollen, mit Klebeband abkleben.
Spachtelmasse mit mitgelieferten Härter mischen.
Schädigungen mit Spachtelmasse auffüllen und 10 Minuten trocknen lassen.
Nach dem Aushärten überstehende Spachtelmasse vorsichtig abschaben, dabei leichte Struktur modellieren.

GEBRAUCHSANWEISUNG:
Die beide Komponenten A und B des Reparatursets vollständig vermischen.
Farbe mit fusselfreien Schaumrollen, Breite ca. 8-10 cm, auftragen. Lange gleichmäßige Streichbewegungen in eine Richtung mehrfach wiederholen. Je nach Schädigung der Oberfläche sollte der Streichvorgang im Abstand von 40 Minuten Trockenzeit wiederholt werden.
Aushärtung zur vollständigen Nutzung: 48 Stunden.

Verwenden Sie zu Ihrer Sicherheit Mundschutz und Schutzhandschuhe.

5. TIPPS

1. Die Duschwanne nur innerhalb der Originalverpackung transportieren. Transport und Lagerhaltung nur auf waagerechte Lage.
2. Folgen Sie unsere Montageanleitung. Für nicht fachgerechte Montage, Lagerung oder Transport haftet Construplas S.L.U. nicht.
3. Vor der Verarbeitung müssen die Duschwannen auf Beschädigungen kontrolliert werden. Verarbeitungen wie Bohrungen oder Lochsägungen vor Verlegung verarbeiten. Kein Steinbohrer verwenden! Nur Akkuschrauber/ Bohrmaschine ohne Schlagwerk!
4. Während der Montage alle weitere bereits installierte Badelemente gegen Beschädigungen schützen.
5. Es dürfen nur die von Hersteller empfohlene Kleber verwendet werden. Bei nicht Vewendung des empfohlenen Klebers übernimmt keine Gewährleistung.
6. Boden und Duschwannen müssen sauber, staubfrei und Trocken sein.

acquabella

KEEP FEELING

The weight and descriptions contained in this catalogue are used as a guidance. The aspect of the material can vary slightly from the one showed in the images. CONSTRUPLAS S.L.U. the right to add without previous notice and at any time or for any motive, all the modifications that should consider appropriate. Any reproduction, partial or total not authorised remains totally prohibited. The above mentioned violation will be persued by the law.

Die Daten und Beschreibungen in dieser Anleitung sind ungefähre Angaben. Der Aspekt und Farbe der Ware auf den Bildern mag von der gelieferten Ware leicht abweichen. CONSTRUPLAS S.L.U. behält sich das Recht nachträglich technische Änderungen hinzuzufügen. Die Vervielfältigung ohne Zulassung Teil oder vollständigen Informationen ist untersagt und wird strafrechtlich verfolgt.

CE

13

AKRON SHOWER TRAY **Nº014**

UNE-EN 14527: -CL1 USE PERSONAL HYGIENE PRODUCT

CONSTRUPLAS S.L.U.
Pol. Ind. Belcaire Calle C Parcela 1201
CP. 12600 La Vall D´Uixò (Castellón) Spain
Tel. +34 964 66 19 19, Fax. +34 964 69 60 84
acquabella@construplas.com www.acquabella.com

10/2026